HOTEC

B.J.C工業用氧化還原電極【FS400-RTPBO-M10ST/S400-RTPBD-E10FF】

廠牌: BROADLEY-JAMES CORPORATION【U.S.A】
型號: S400-RTPBO-M10ST,S400-RTPBD-E10FF

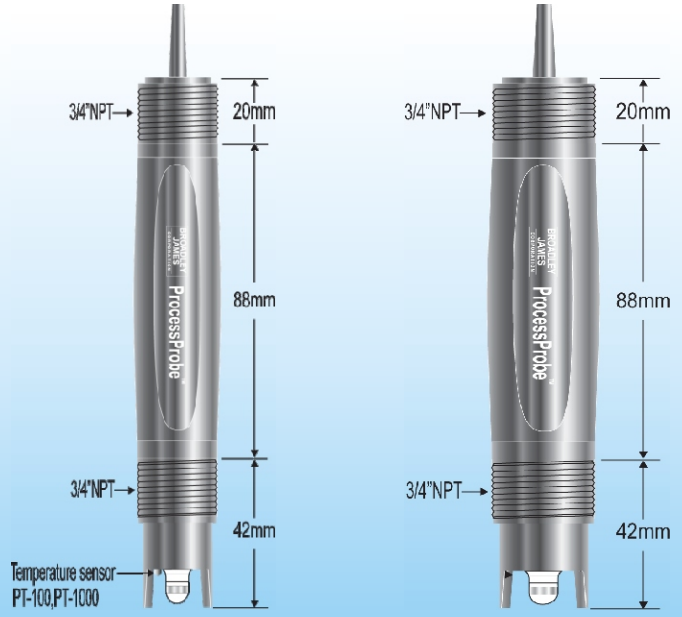

S400-RTPBO-E10FF　　S400-RTPB0-M10ST

型　　號 (Model)	S400-RTPBO-E10FF	S400-RTPB0-M10ST
使用溫度 (Oper. Temp.)	-5~105℃	
使用範圍 (Range)	-5000 ~ 500 mV	
電極耐壓 (Press range)	100 psi at 100℃	
溫度電極 (Temp. Sensor)	PT-100,PT-1000	X
本體材質 (Body materials)	Ryton	
接液部材質 (Wetted materials)	Teflon/Glass	
陶　瓷　孔 (junction)	平面環狀(可耐高污染廢水,不易阻塞,容易清洗)	
參考系統 (Reference)	Ag/AgCl 雙鹽橋設計	
參考填充液 (Ref electrolyte)	3.8M(KCl)不可填充式(內壓式)	
白金偵測系統 (Platinum system)	較大白金環能使偵測更加穩定	
防潮等級 (Enclosure)	IP-68	

特性:

1.B.J.C.工業用電極之內阻低,故干擾比較少一般電極之內阻較高(大約200 MΩ)。
2.B.J.C.工業用電極使用環狀滲透孔,接觸面積比較大, 不易阻塞陶瓷孔,內部構造設計採用隔板階梯式設計可防止外部高濃度(Sample)滲入 ,可耐高污染。
3.較大的白金環使測值更加穩定,系統採用雙鹽橋設計使用壽命增加。

適用場合: 純水,回收水,廢氣洗滌塔,冷卻水塔偵測系統。